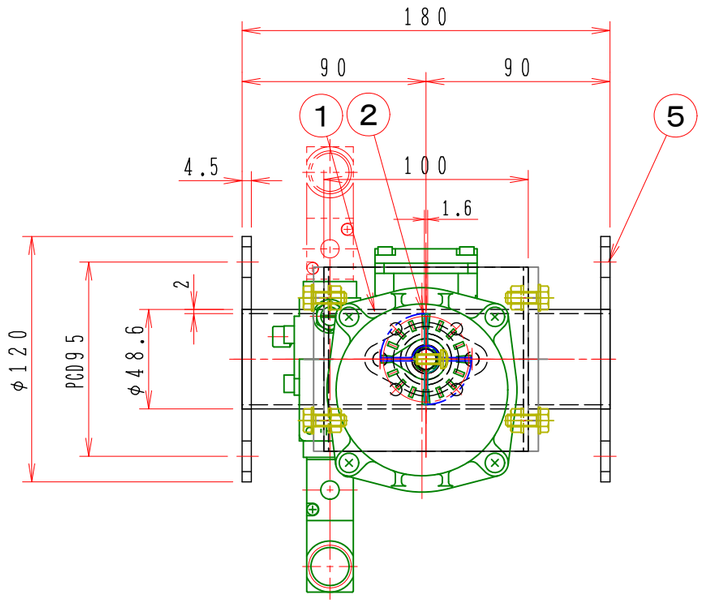

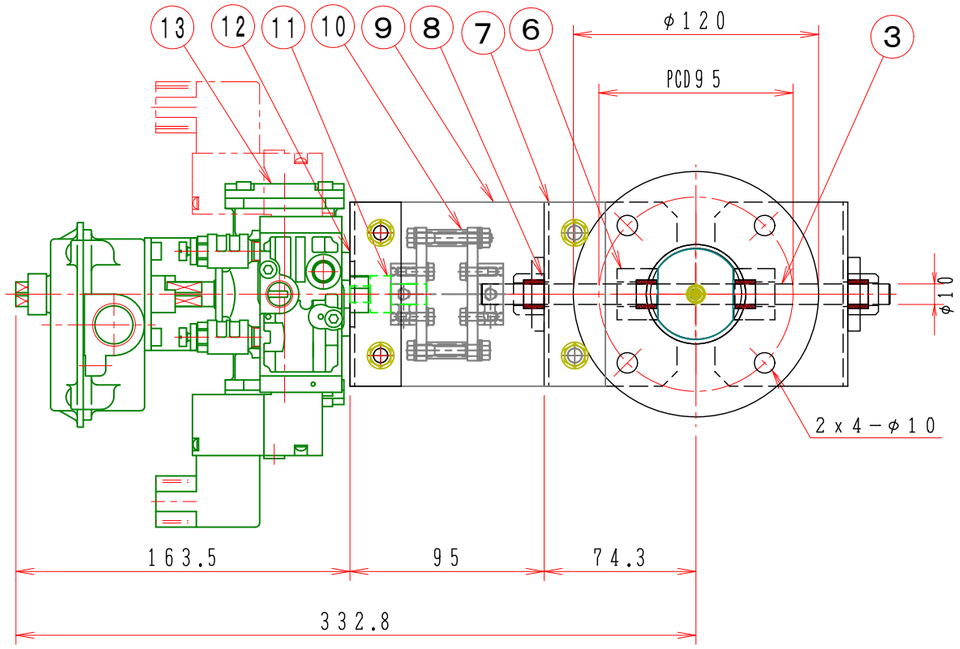

注記

図中の寸法については現場調査及び機器設計等の進捗にともなって変更することがある。

フローシート図

［TA2−0402D−□□−□□□］

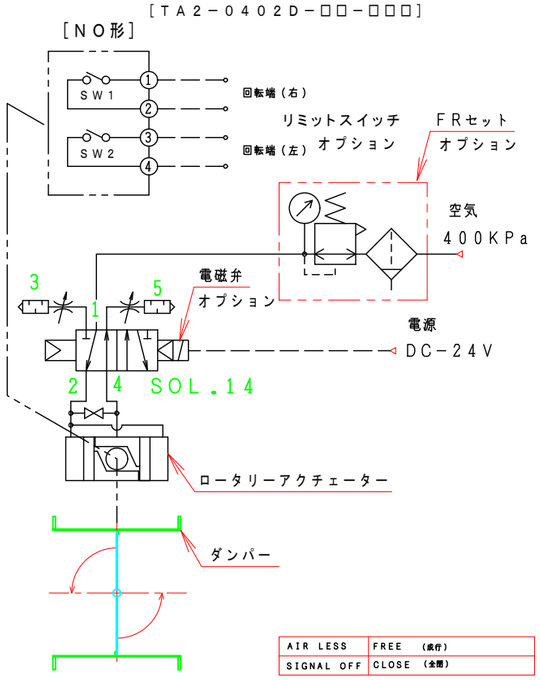

AIR LESS	FREE （成行）
SIGNAL OFF	CLOSE （全閉）

特　記

1．板フランジとケーシング接合部の内面は全溶接、外側は点付溶接。

2．塗装は内外面錆止め塗装外面シルバー１回塗り。

3．本図ダンパーの使用範囲は下記の通です。外径寸法はインチサイズ（鋼管）です。

静圧：±２．０ＫＰａ以下　風速：２０ｍ／ｓ以下　温度：−１０〜４００℃以下

☆　ロータリーアクチェーターは仕様により異なります、別途お問い合せ下さい。

☆　屋内使用清浄空気用です。屋外使用、腐食性ガス等の場合はお問い合せ下さい。

No	部品名称 TITLE	数量 QTY	備考（規格・寸法）(DIMENSIONS)
15	リミットスイッチ		オプション
14	電磁弁		FRユニット　オプション
13	ロータリーアクチェーター	1	TA2−0402D
12	駆動部取付金具	1	SEHC　2.3t
11	アダプター	1	A−81810
10	断熱カップリング	1	C−651010H　PGX−595
9	断熱プレート	2	PGX−595　5.0t
8	軸受	2	F20010CS　セラミックス
7	基台	1	SEHC　2.3t
6	軸受ボス	2	B20010CS　セラミックス
5	フランジ	2	SS400　4.5t
4	羽根当て		無し
3	シャフト	1	SGD　φ10
2	可動羽根	1	SEHC　1.6t
1	ダンパー本体	1	SGP−40A　2.0t

回数 REV.MARK	年月日 DATE	承認 APPROVED BY	変更者 REVISED BY	記事 CONTENTS
01	OCT.16.2009	武田紘治	1．修正済	

変更 REVISIONS

尺度 SCALE 1：3

単位 UNITS mm

承認 APPROVED BY

検図 CHECKED BY

設計 DESIGNED BY

製図 DRAWN BY Takeda JAN.24.2020

栄進空調株式会社
EISHIN KUCHO CO., LTD.

保管 REGISTERED

名称 TITLE

自動ダンパー
パイプサイズ／ローターリアクチェーター
EHPALF−40A−SHS

耐熱　400℃（SS）

図面番号 DRAWING NO. EHPALF−40A−SHS　01/10

変更回数 REV.MARK 01

工事番号 JOB No.